型名	A	B	C	D	E	F	G	H	I	前面フード①の板厚
◎DS- 50SEG	47	157	145	120	42	78	40	12	—	0.5t
◎DS- 65SEG	62	157	145	120	42	78	40	12	—	
DS- 75SEG	72	157	145	115	37	78	40	12	—	
◎DS- 80SEG	77	157	145	120	42	78	40	12	—	
DS-100SEG	97	157	145	115	37	78	40	12	—	
DS-125SEG	122	209	197	155	57	98	59	12	—	
DS-150SEG	147	209	197	145	47	98	59	12	—	
※ DS-175SEG	172	252	240	210	82	128	62	18	—	0.8t
※ DS-200SEG	197	252	240	210	82	128	62	18	—	
※ ☆DS-225SEG	222	317	300	241	83	158	98	20	—	
※ ☆DS-250SEG	246	317	300	241	83	158	98	20	—	

◎印は受注生産品になります。

※印の前面フードとガラリベース板はネジ止めです。

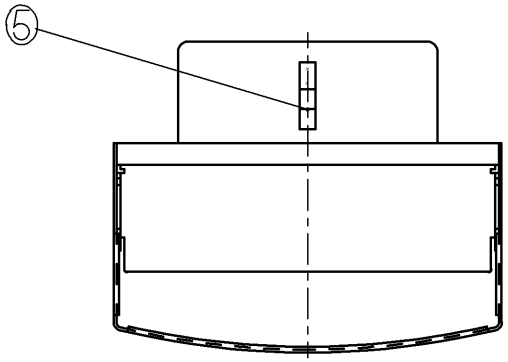

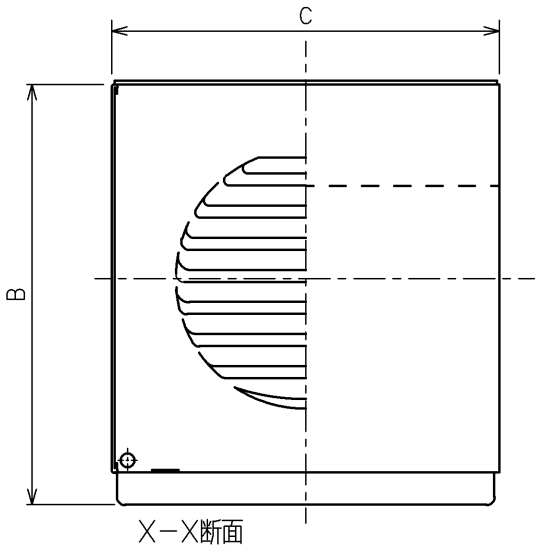

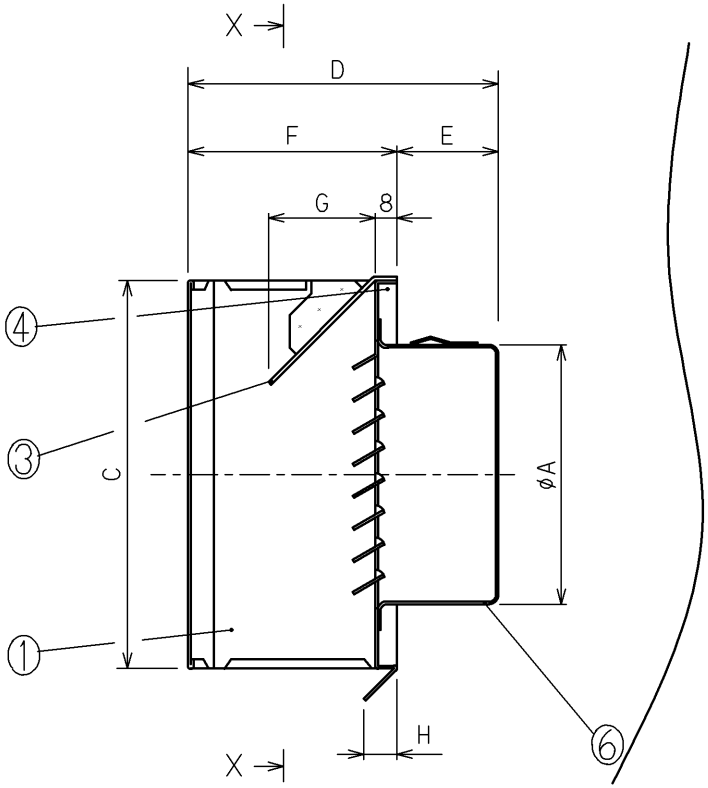

☆DS-225SEG
☆DS-250SEG
のガラリは下記形状になります。

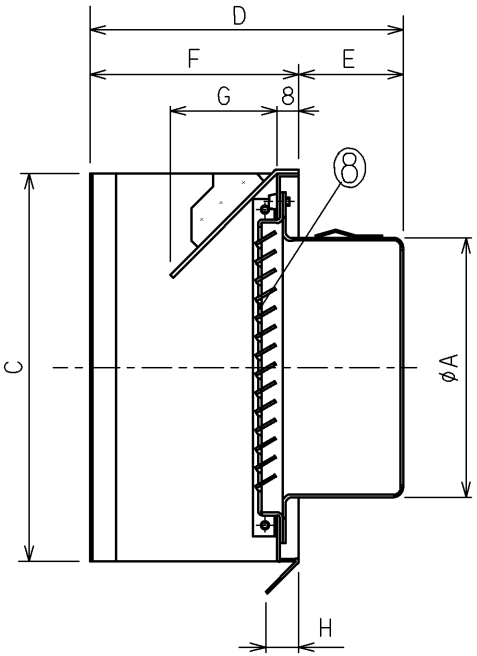

品番	名称	数量	材質	表面処理	備考
8	ガラリ	1	SUS304	～	t=0.5
7	—	—	—	—	—
6	パイプガイド	1	SUS304	～	t=0.5
5	抜け止め金具	3	SUS304CSP	～	t=0.4
4	ガラリベース板	1	SUS304	NO4仕上	t=0.5
3	上側防雨板	1	SUS304	～	t=1
2	—	—	—	—	—
1	前面フード	1	SUS304	NO4仕上	t=0.5~0.8

片番	訂正内容	日付	備考	押印
3				
2				
1				

整理NO	外形図面-121				
型名	DS-＊＊＊SEG	設計	芳村	検図	田中
名称	エクセレントフード・SE型・ガラリ仕様				
材質	別記	個数	～	尺度	NO
作成年月日		株式会社 大佐			

DAISA 株式会社大佐

特記事項