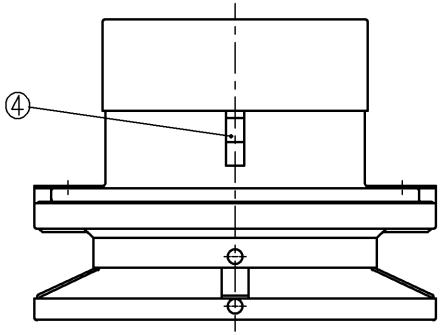

型名	A	C	D	E	G	I	J	温度ヒューズ 型番 標準72℃	温度ヒューズ 型番 120℃
DS-75KBGUMND	72	150	92	45	47	125	150	TF-9	TF-10
DS-100KBGUMND	97	150	110	63	47	125	150	TF-5	TF-8
DS-125KBGUMND	122	200	125	73	52	176	200	TF-9	TF-10
DS-150KBGUMND	147	200	139	87	52	176	200	TF-5	TF-8

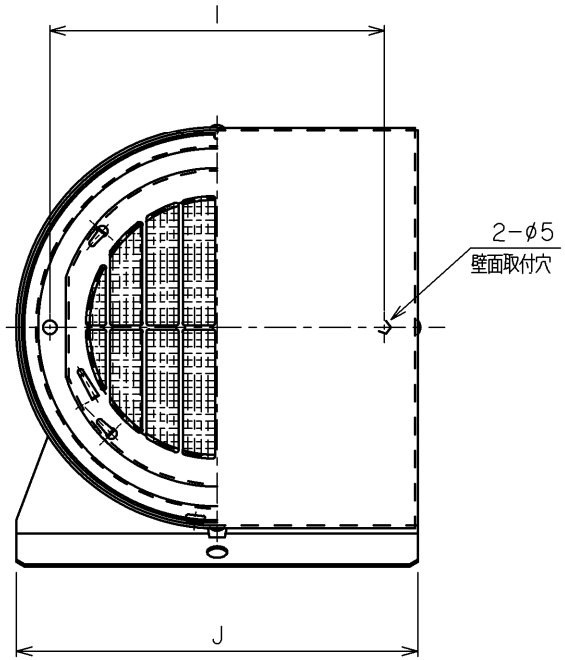

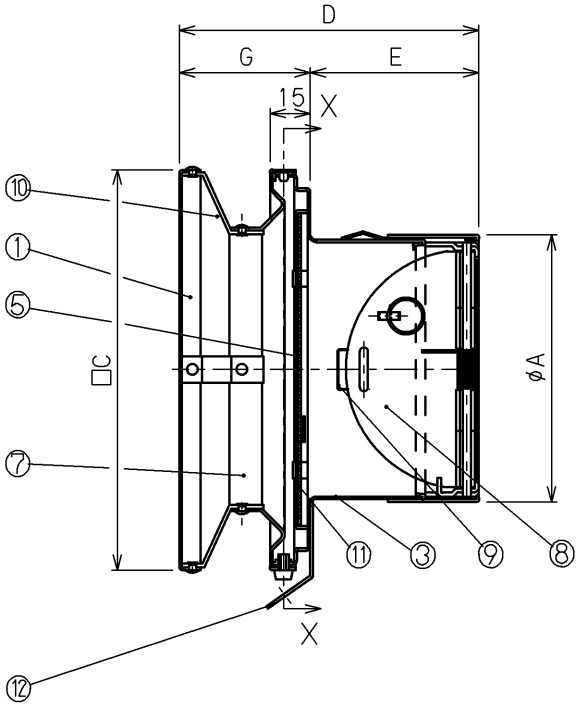

X−X矢視図

品番	名称	数量	材質	備考
12	水切り	1	SUS304	t=0.5
11	網	1	SUS304	標準は10メッシュ
10	ステー	4	SUS304	t=0.8
9	温度ヒューズ	1	～	標準72°C
8	防火ダンパー	1	SUS304	t=1.5
7	防水フード	1	SUS304	t=0.5
6	—	—	—	—
5	格子ガラリ	1	SUS304	t=0.5
4	抜け止め金具	3	SUS304CSP	t=0.4
3	ベース	1	SUS304	t=0.5
2	—	—	—	—
1	前面フード	1	SUS304	t=0.5

片番	訂正内容	日付	備考	押印
3				
2				
1				

カチオン電着塗装＋シルバー焼付塗装

特記事項
1）外壁側から点検できる場所に使用して下さい。
2）温度ヒューズが120°Cの場合はご指定下さい。

整理NO	外形図面−488				
型名	DS-(75~150)KBGUMND	設計	松野	検図	田中
名称	角形防風板フード薄型・水切り・網・FD付				
材質	別記	個数	～	尺度	NO
作成年月日	2016/03/01	株式会社	大佐		

DAISA 株式会社大佐