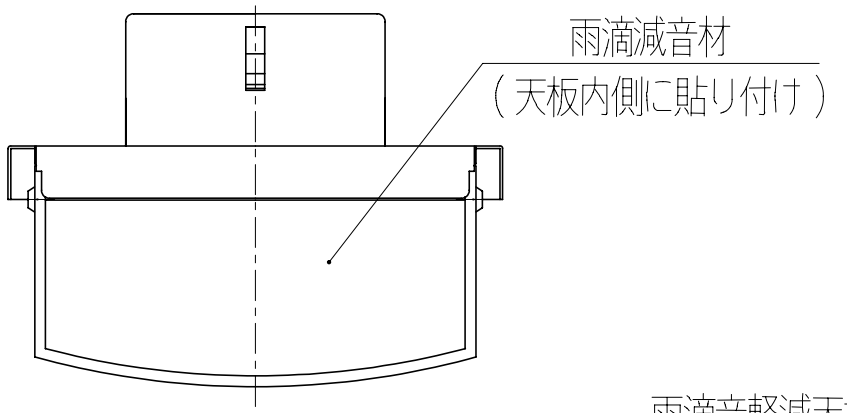

受注生産品

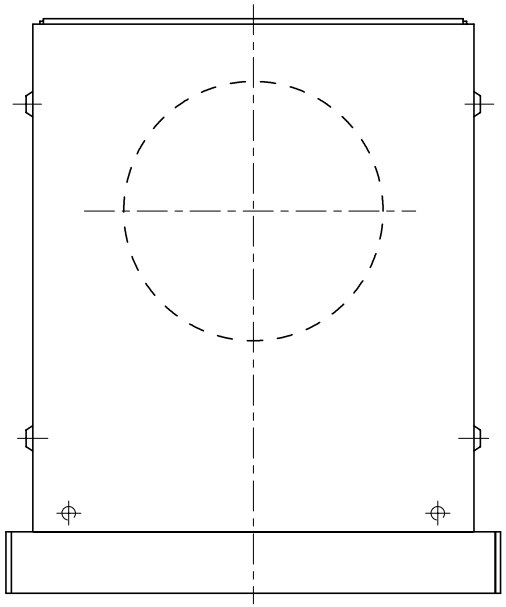

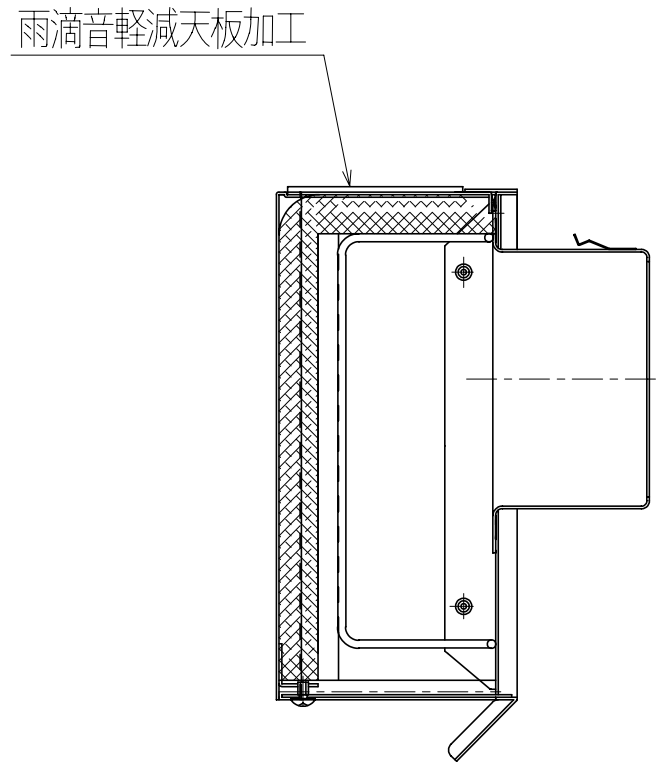

※DS−TESSへの加工例

							整理NO	外形図面−C136	
					型名	DS-***TES-AME加工	設計	松野	検図 田中
					名称	雨滴音対策用加工			
					材質	～	個数	～	尺度 NO
					作成年月日		株式会社 大佐		

片番	訂正内容	日付	備考	押印
3				
2				
1				

DAISA 株式会社大佐

特記事項